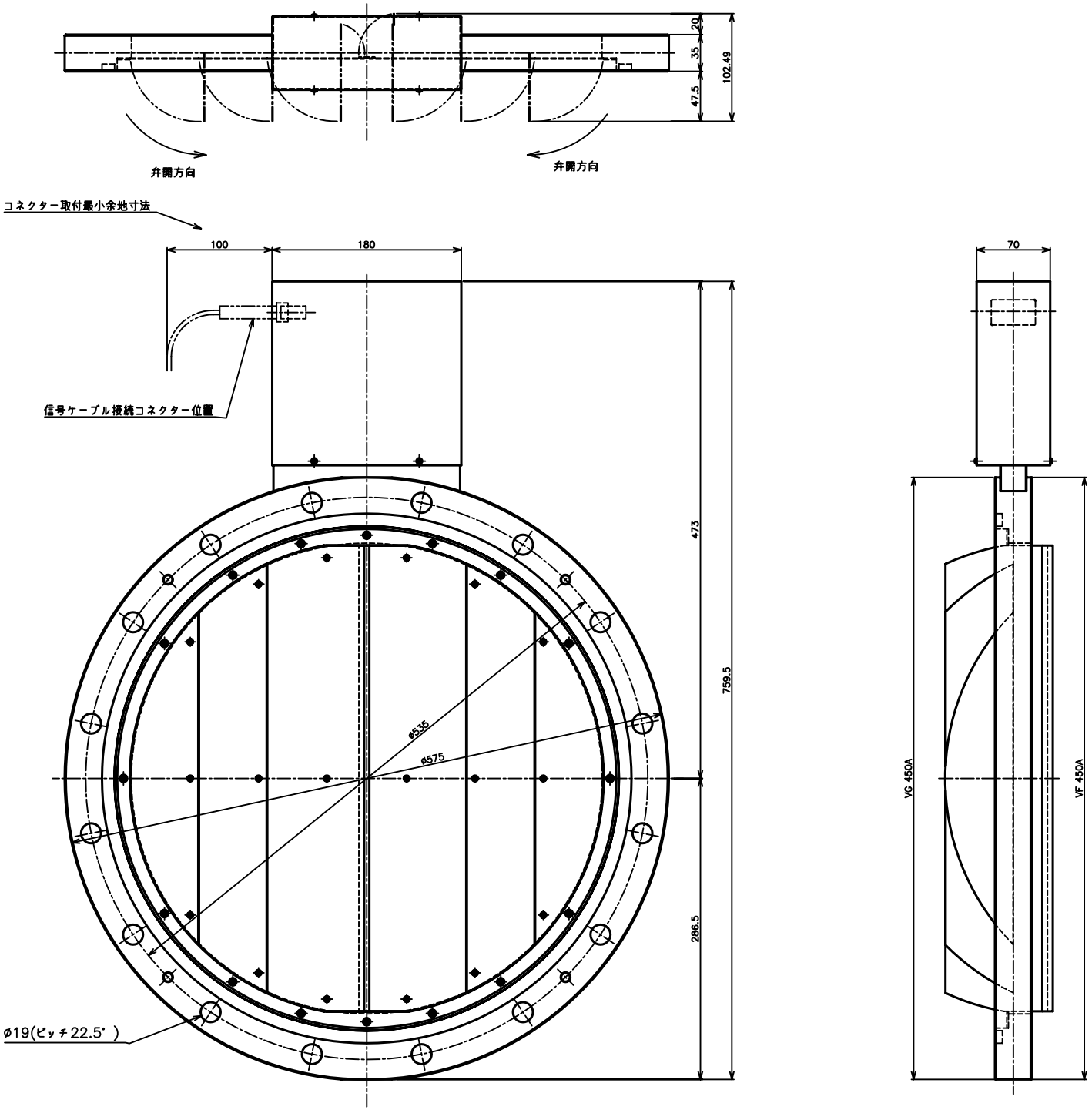

	承認図		−	−	
品番	品名		材質	個数	摘要
検図	写図	製図	設計	製図年月日	
		平町	高橋	07,05,07	
名称	AVR−450W−6				
図面番号	AVR−450W−005		尺度	1/2	
フジインバック 株式会社					