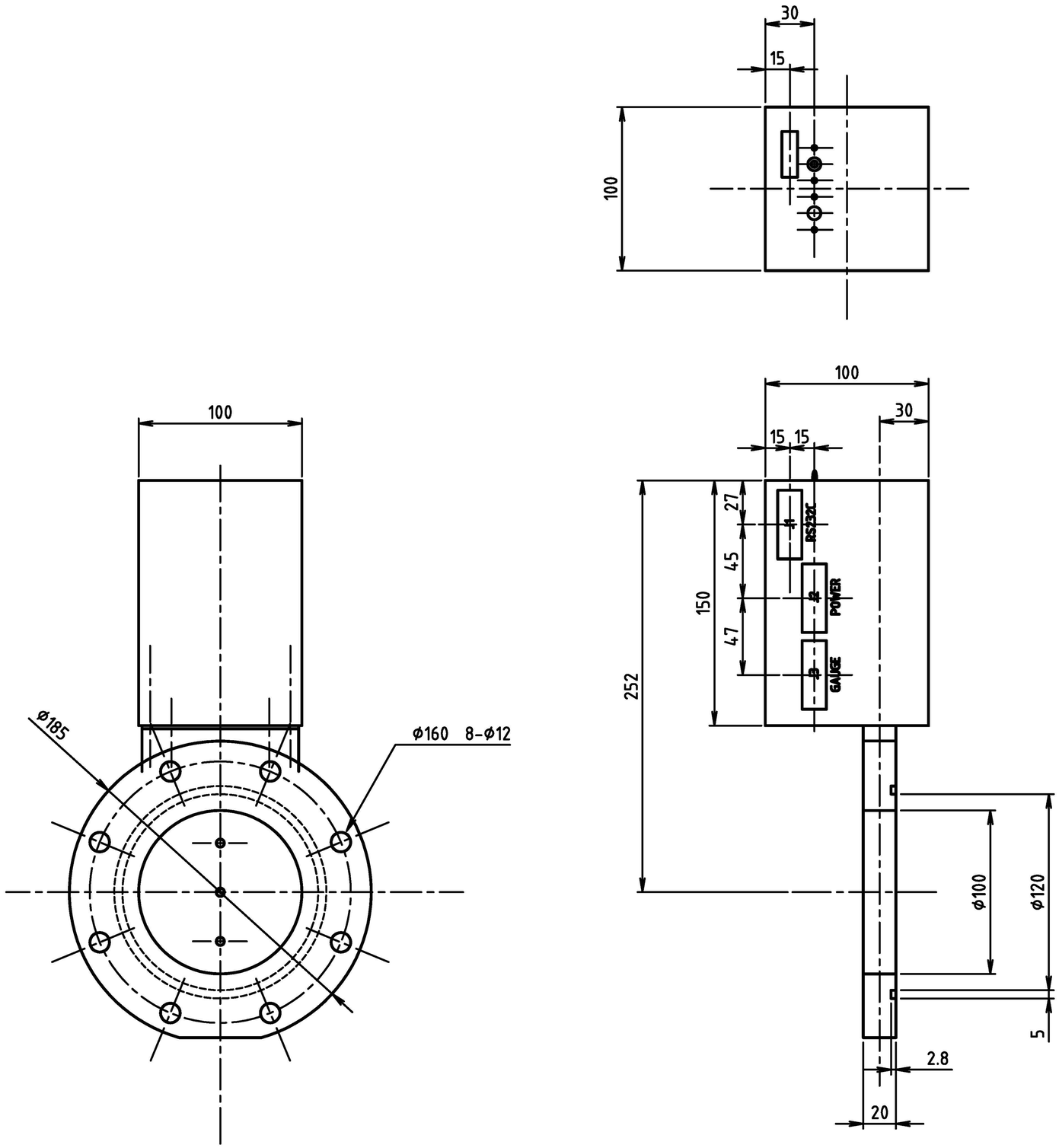


| | | | | |
|---|---|---|---|---|
| | | 0 | 0 | |
| 品番 | 品　名 | 材　質 | 個数 | 摘　要 |
| 検　認 | 写　図 | 製　図 | 設　計 | 製図年月日 |
| | | | | 2007/2/7 |
| 名　称 | RSN-100 JIS | | | |
| 図面番号 | AP10J-001-000 △0 | | 尺度 | 1/3 |

フジインバック　株式会社