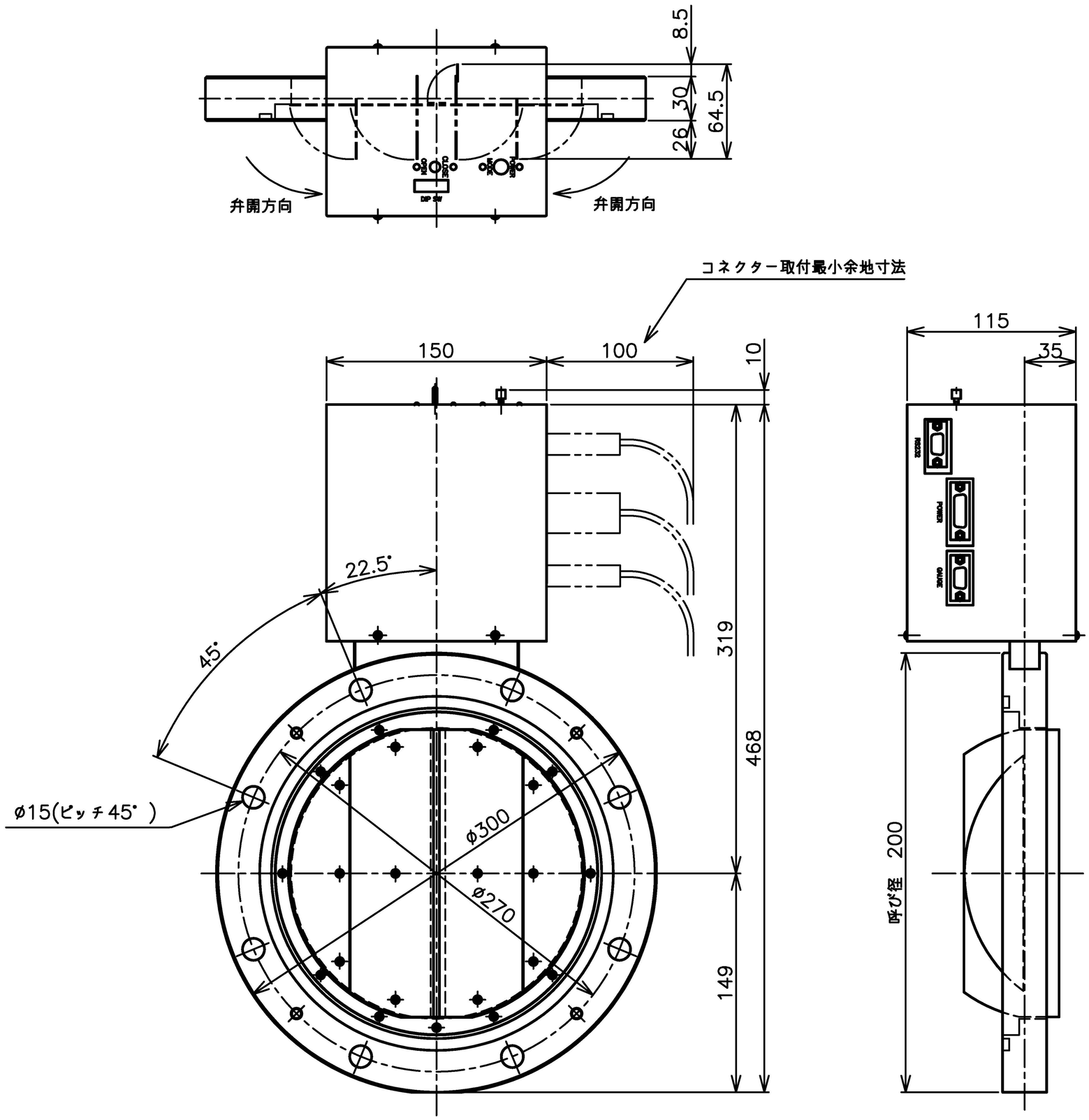

検認	写図	製図	設計	製図年月日
			高輪	07,09,10
名称	RSN−200W−4			
図面番号	RS−200W−005		尺度	1/3

フジインバック　株式会社