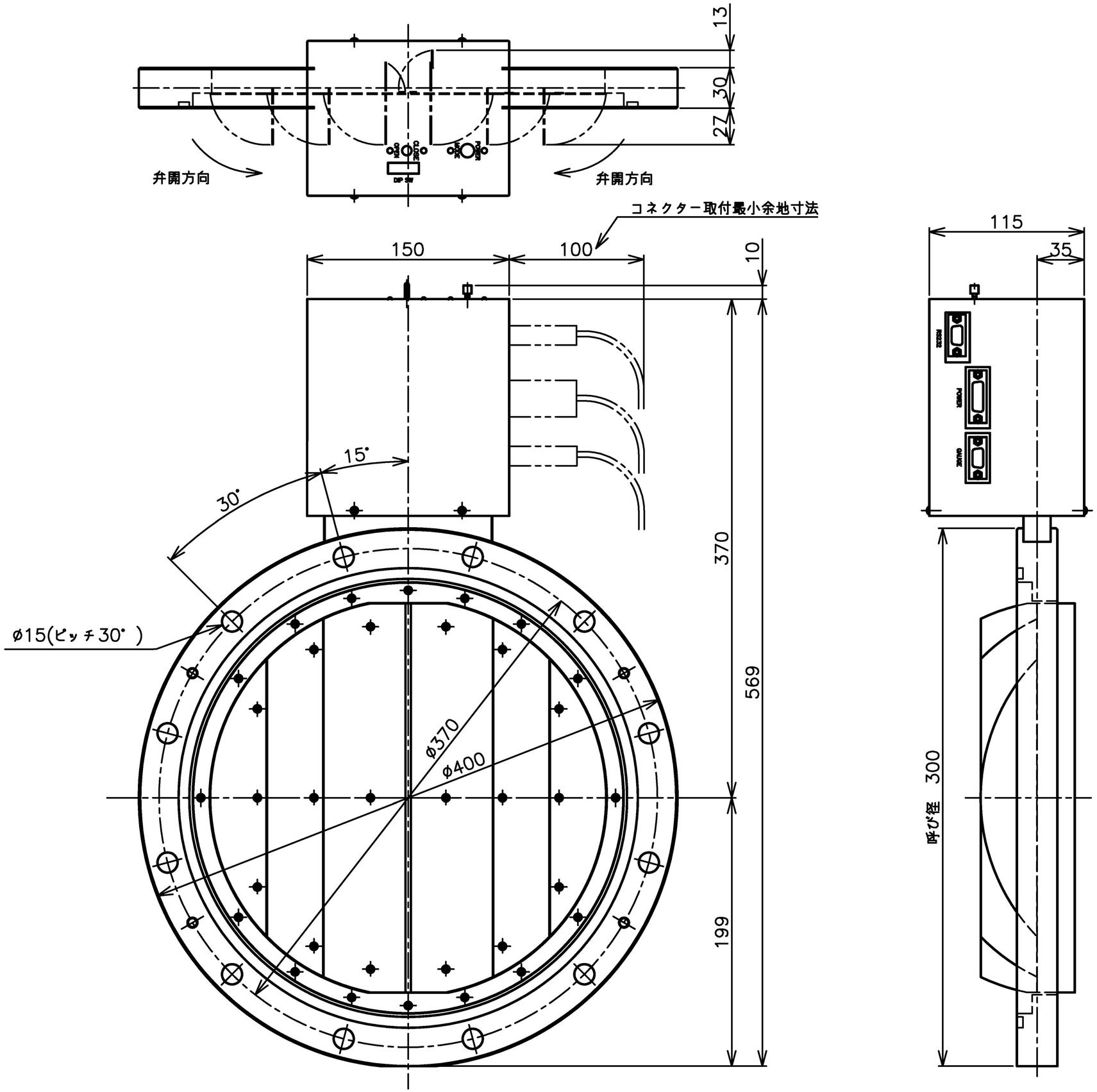

検 認	写 図	製 図	設 計	製図年月日
		軍司	高輪	07,09,10
名 称	RSN−300W−6			
図面番号	RS−300W−005		尺度	1/3
フジインバック 株式会社				