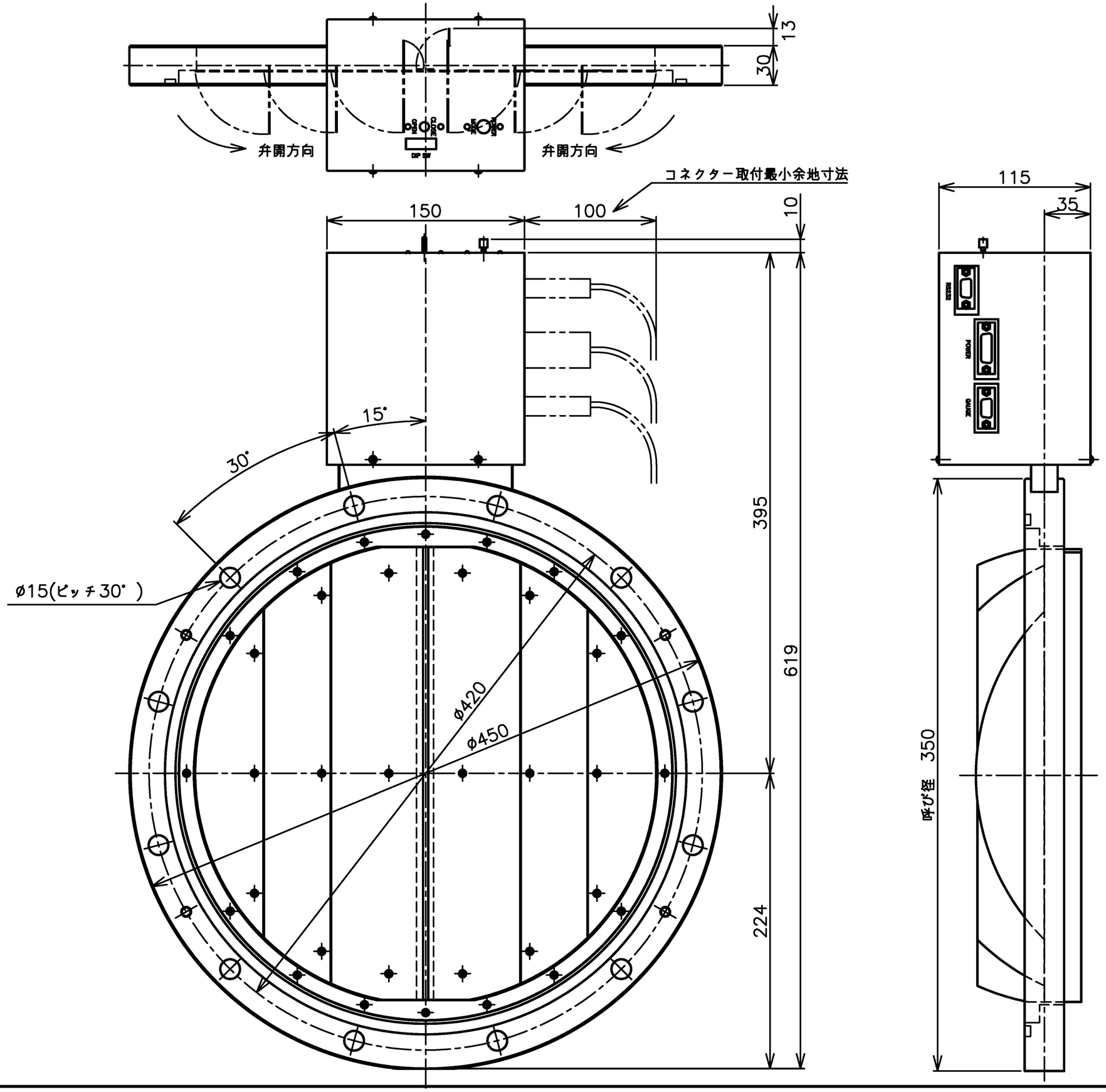

検認	写図	製図	設計	製図年月日
			高輪	07,09,30
名称	RSN−350W−6			
図面番号	RS−350W−005		尺度	1/3
フジインバック 株式会社				