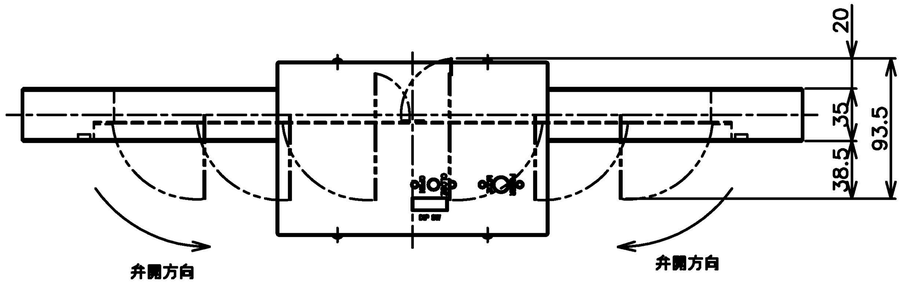

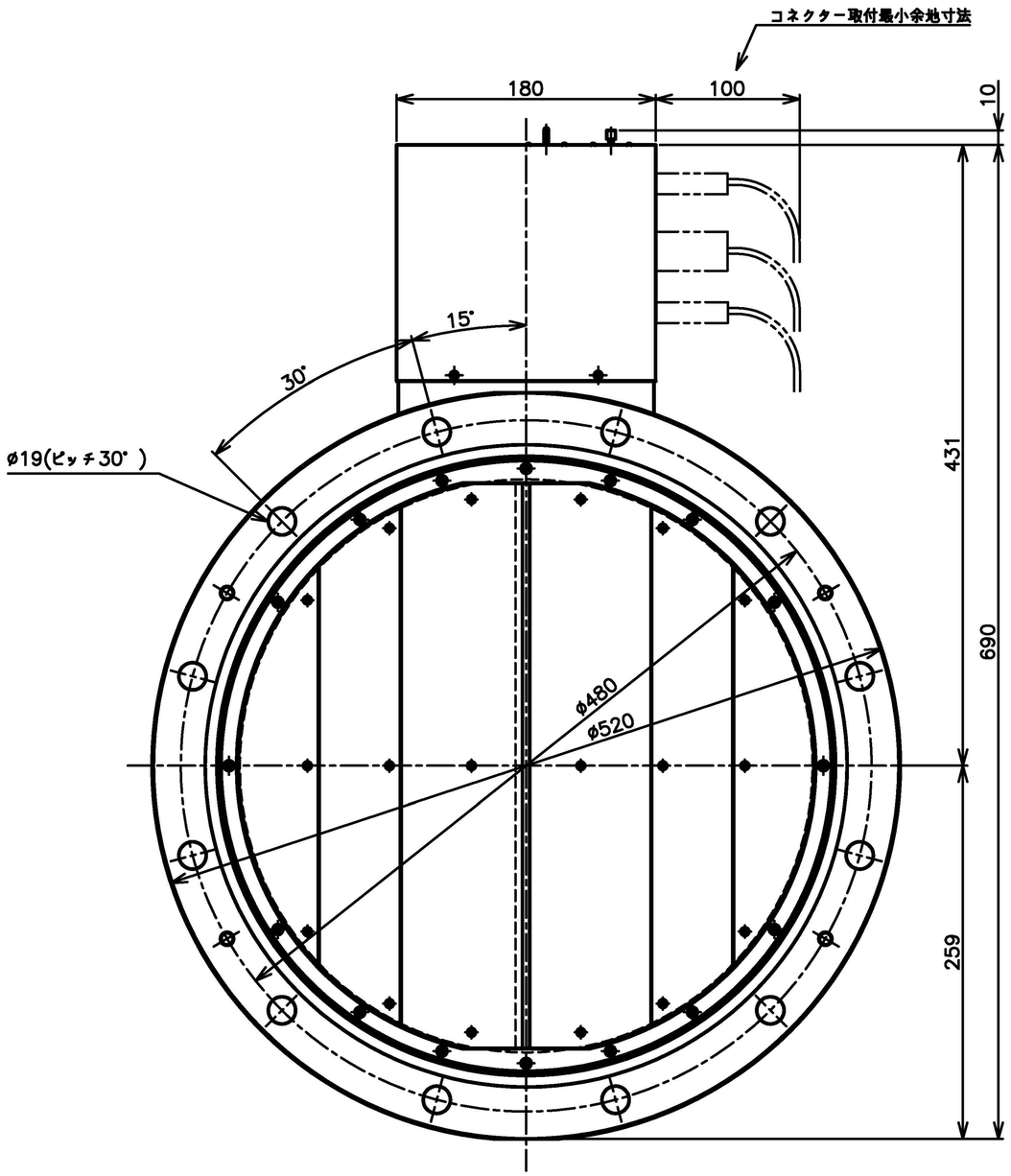

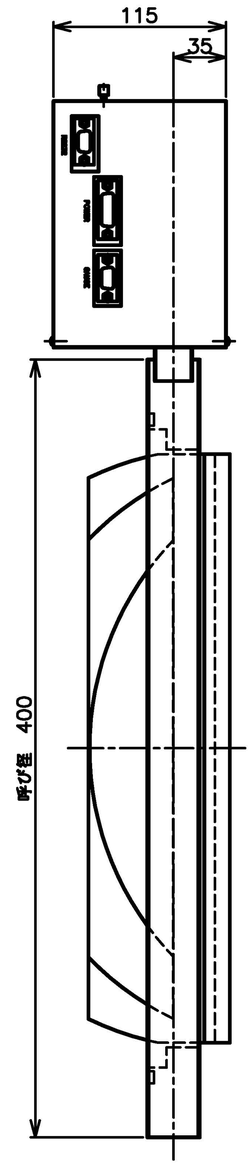

検 認	写 図	製 図	設 計	製図年月日
			高輪	07,10,05
名 称	RSN−400W−6			
図面番号	RS−400W−005		尺度	1/3
フジインバック 株式会社				