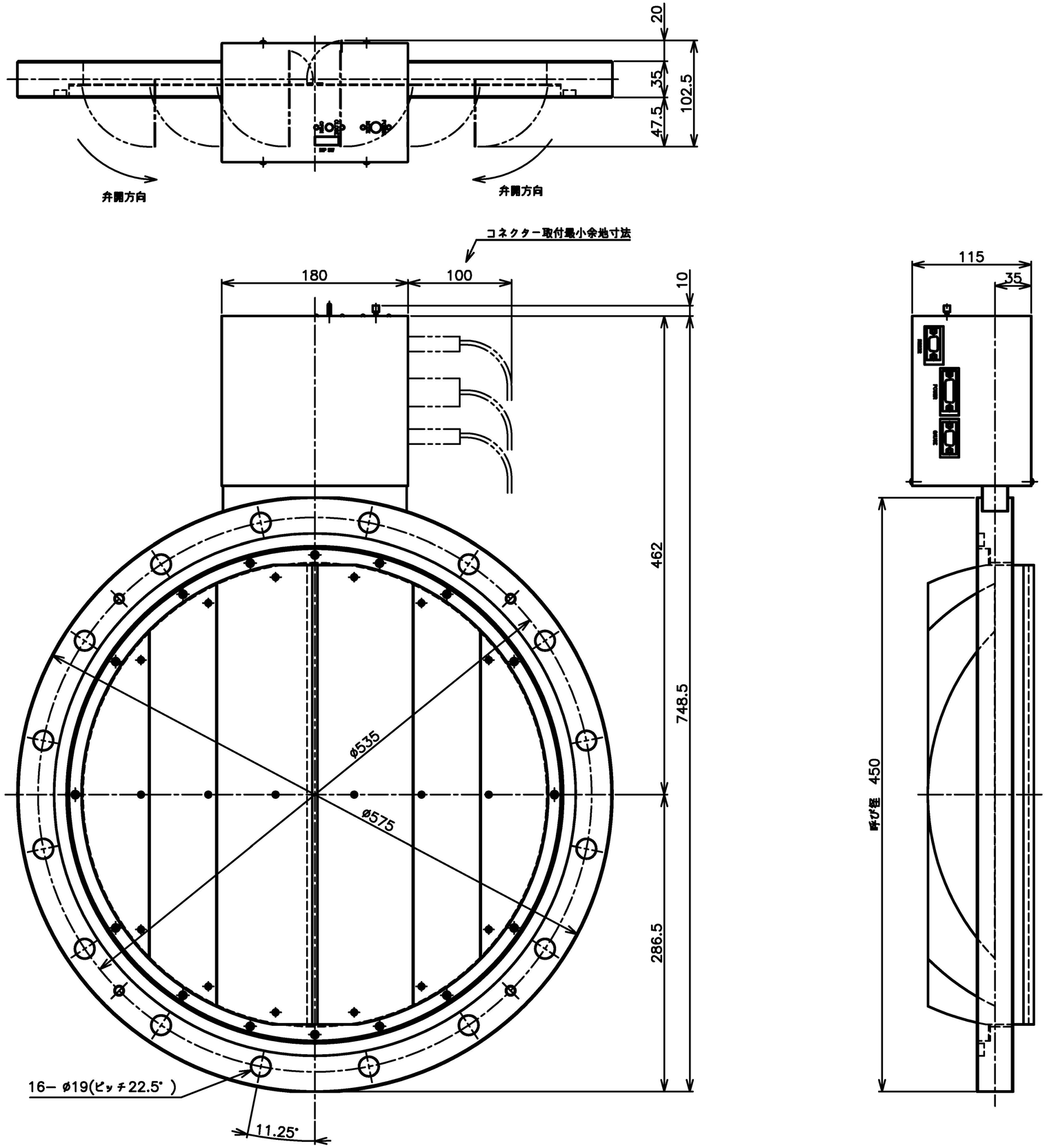

検 認	写 図	製 図	設 計	製図年月日
			高橋	07,09,30
名 称	RSN−450W−6			
図面番号	RS−450W−005		尺度	1/3
フジインパック 株式会社				