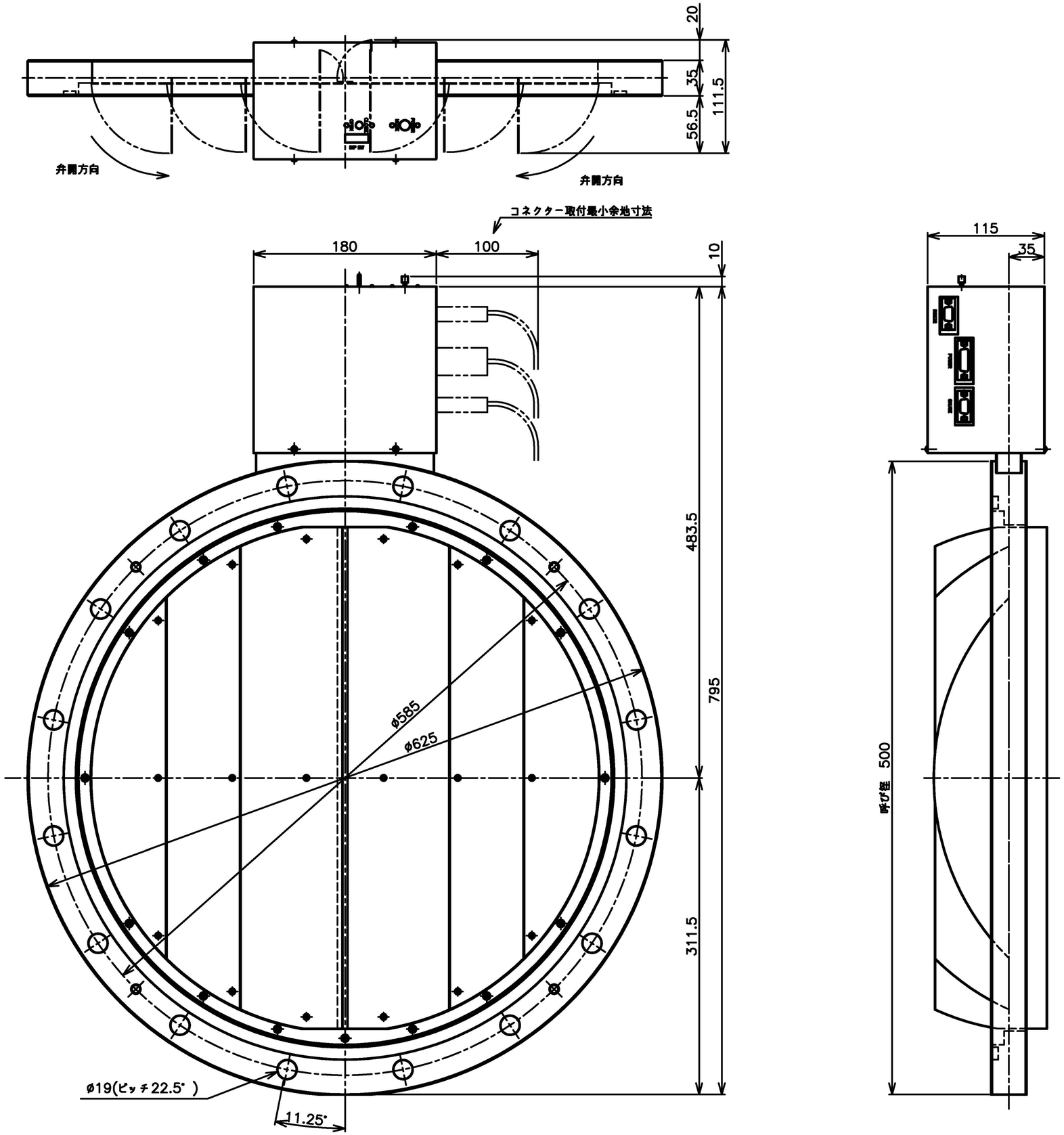


| 検 認 | 写 図 | 製 図 | 設 計 | 製図年月日 |
|---|---|---|---|---|
| | | | 高橋 | 07,09,30 |
| 名 称 | RSN−500W−6 | | | |
| 図面番号 | RS−500W−005 | | 尺度 | 1/3 |
| フジインバック 株式会社 | | | | |