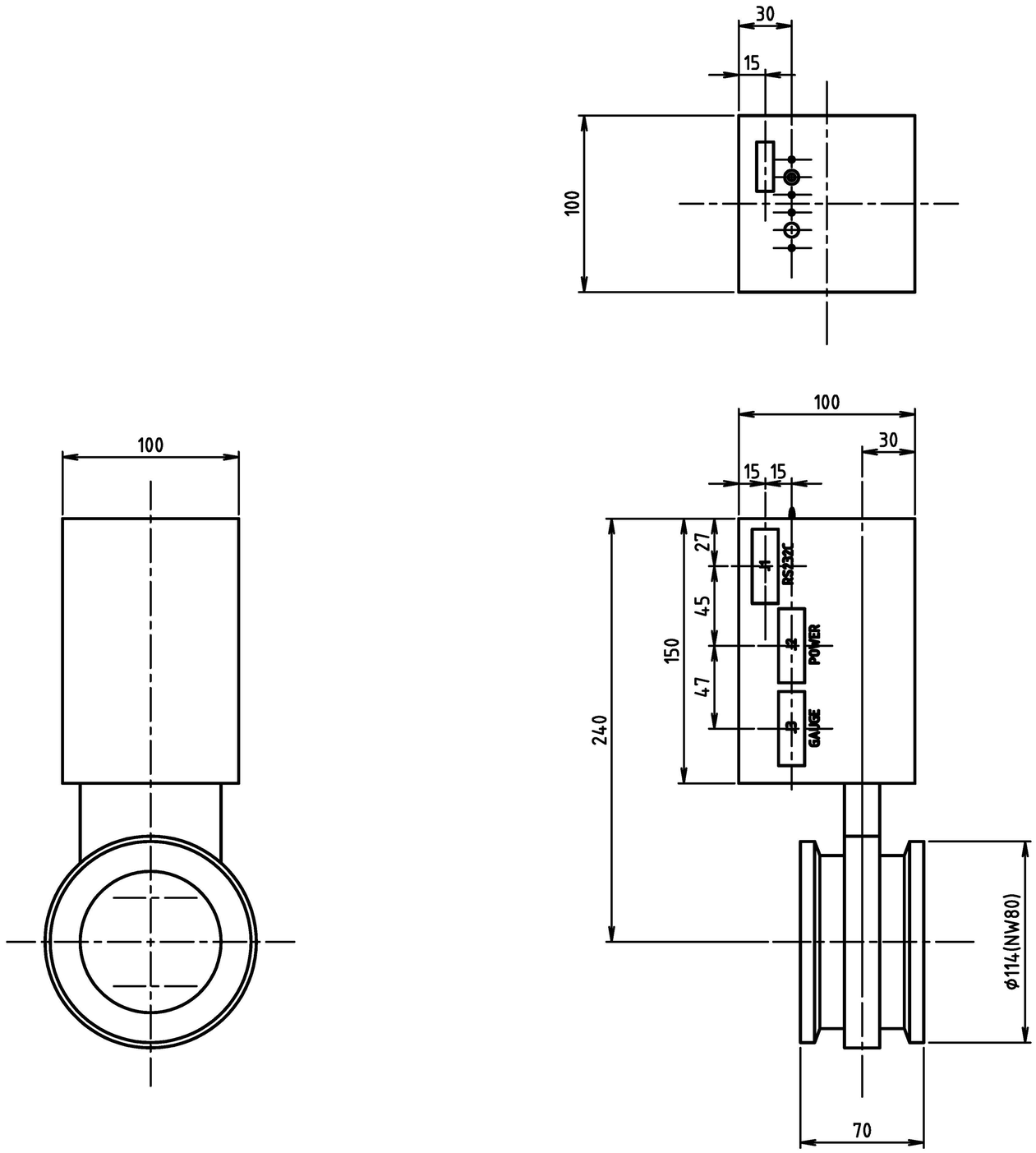

		0	0	
品番	品　名	材　質	個数	摘　要

検　認	写　図	製　図	設　計	製図年月日
				2007/2/6

名　称	RSN-80		
図面番号	AP80-001-000 △0	尺度	1/3

フジインバック　株式会社