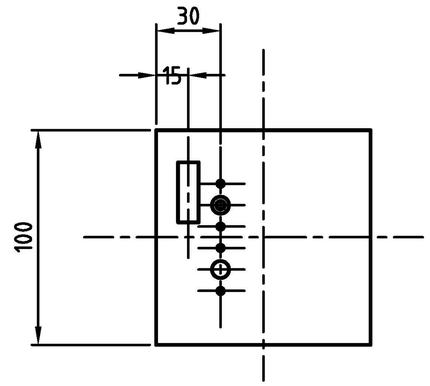


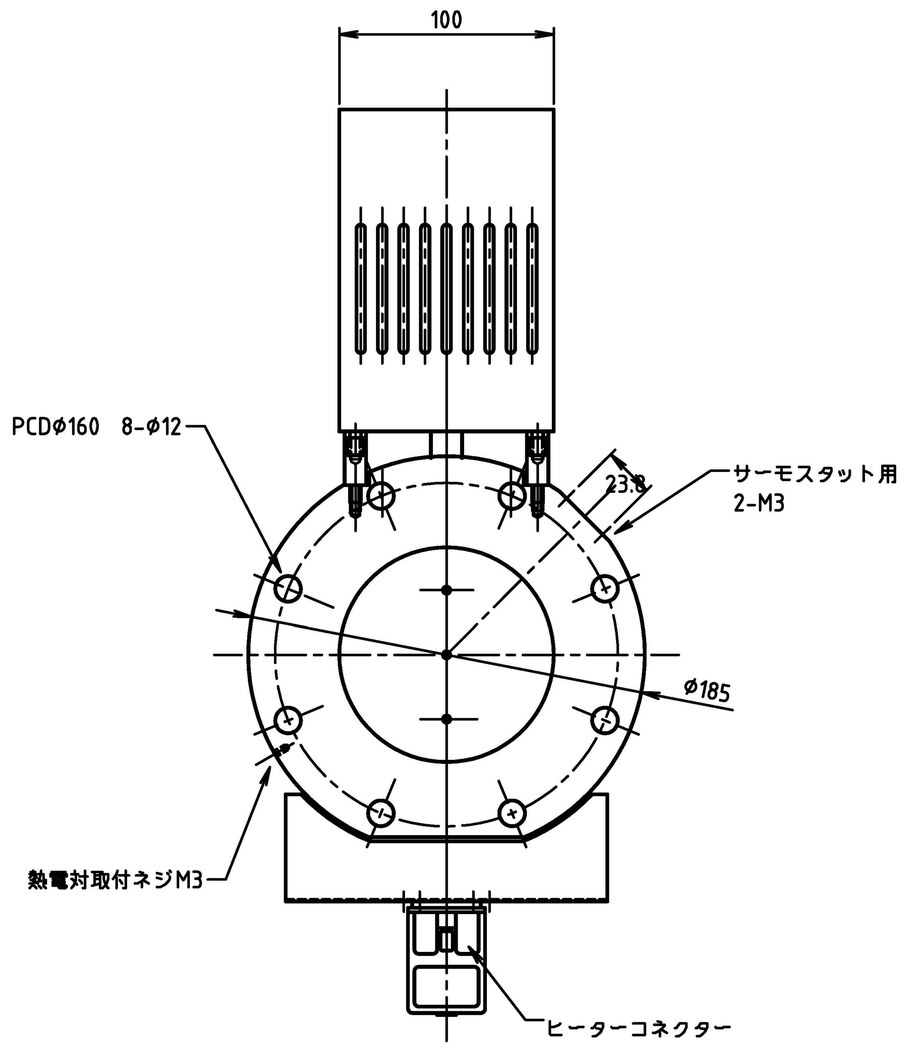


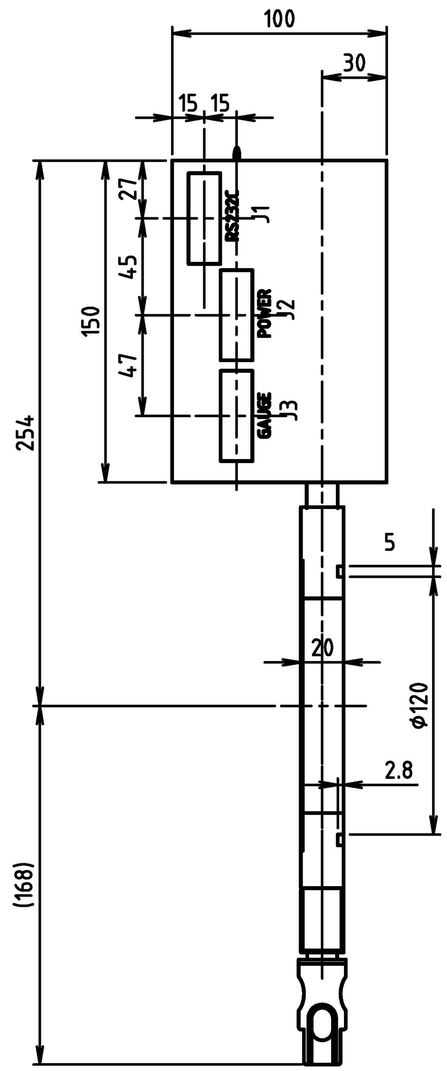


※ヒーターコンタクト
ヒーター1　PIN1-5
ヒーター2　PIN4-8

| | | | | | |
|---|---|---|---|---|---|
| | | | 000 | 0 | |
| 品番 | 品　名 | | 材　質 | 個数 | 摘　要 |
| 検　認 | 写　図 | 製　図 | 設　計 | 製図年月日 | |
| | | | | 2007/3/29 | |
| 名　称 | RSNH-100SUJ | | | | |
| 図面番号 | RSH10J-SU1-00 △2 | | | 尺度 | 1/3 |
| フジインバック　株式会社 | | | | | |