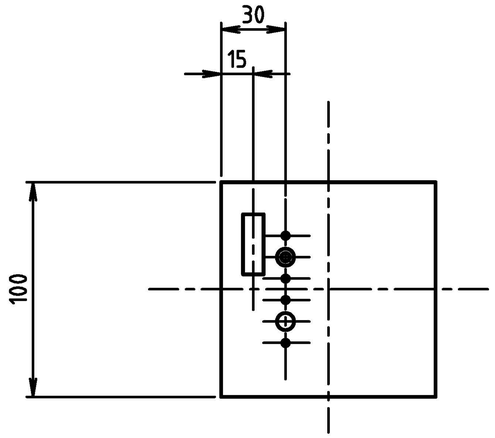

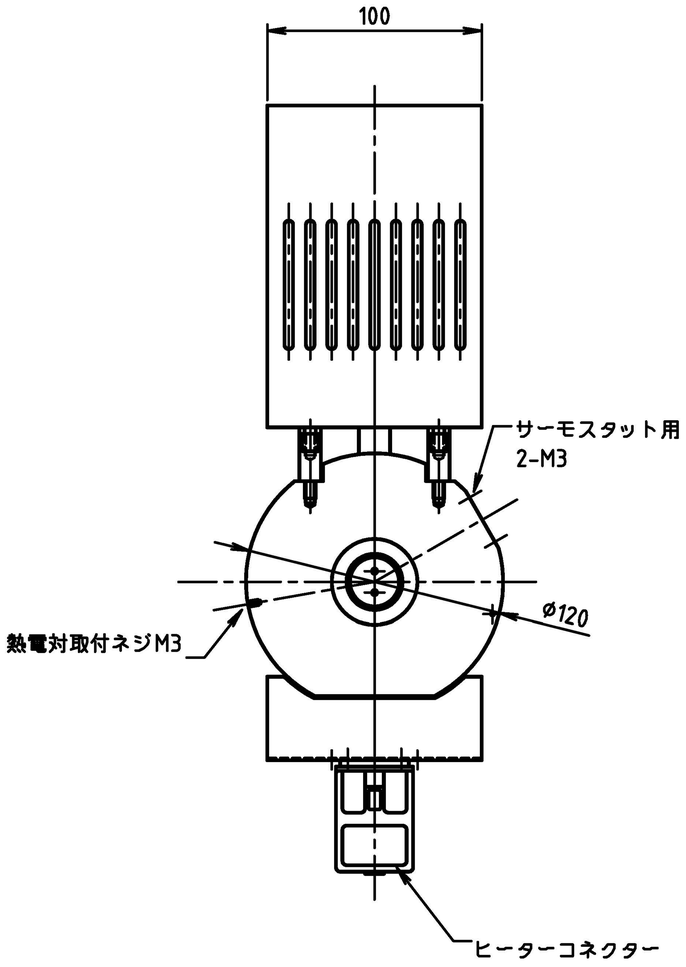

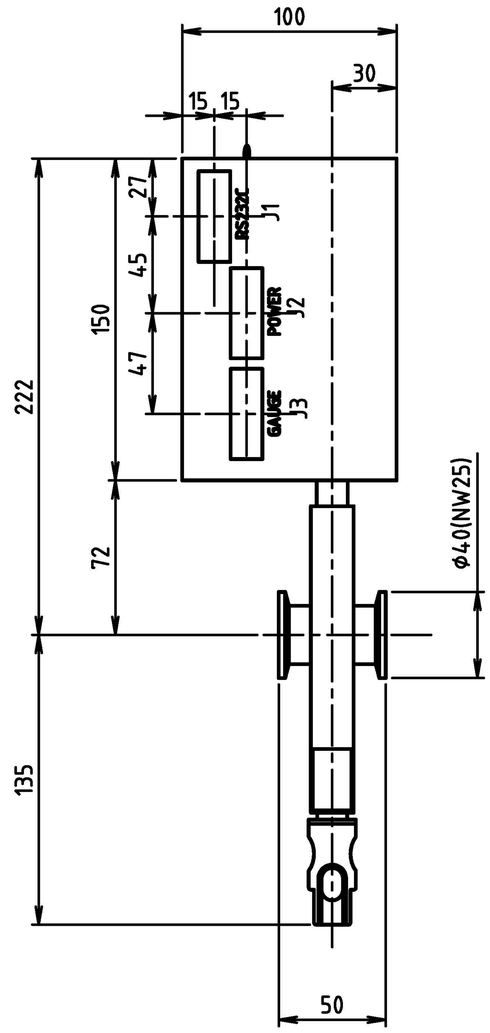

※ヒーターコンタクト
ヒーター1　PIN1-5
ヒーター2　PIN4-8

			000	0	
品番	品　名		材　質	個数	摘　要
検　認	写　図	製　図	設　計	製図年月日	
				2007/2/26	
名　称	RSNH-25SU				
図面番号	RSH2-SU1-00 △2			尺度	1/3
フジインバック　株式会社					